Enkoder WDG 58R

www.wachendorff-automation.com.tr/wdg58r

Wachendorff Automation

... Sistemler ve enkoderler

- Komple sistemler
- Uygulamanız için sağlam enkoderler
- Standart program ve müşteri sürümleri
- Izin verilen en tüksek yükler
- 48 saatte acil üretim
- Almanya'da üretim
- Dünya çapında dağıtım ağı

IndustrieROBUST

Enkoder WDG 58R (optik)

- Standart endüstriyel enkoder
- 25000 impulsa kadar yüksek değerli elektronikle
- En yüksek mekanik ve elektrik güvenlik
- Yüksek parazit koruması
- 10 VDC ila 30 VDC'de yüksek bağlantı koruması
- 600 kHz/2 MHz'e kadar yüksek çıkış frekansı

www.wachendorff-automation.com.tr/wdg58r

Çözünürlük	
Impuls sayısı (PPR)	25000 PPR'ye kadar

Mekanik veriler	
Gövde	
Flanş tipi	Stator kaplinli
Flanş malzemesi	Alüminyum
Gövde malzemesi	Alüminyum
Gözde çapı	Ø 58 mm
Şaft(lar)	
Şaft malzemesi	Paslanmaz çelik
Başlangıç torku	Oda sıcaklığında yakl. 1 Ncm
Şaft çapı	Ø Koni 1/10; 9,25 mm
Şaft uzunluğu	L: 16,5 mm
Azami şaft yükü, radyal	80 N
Azami şaft yükü, eksenel	60 N
Yatak	
Yatak tipi	2 hassas bilyeli yatak
Ömür	%100 yatak yükünde %40 yatak yükünde %20 yatak yükünde
Azami çalışma hızı	6000 dev/dak.

İşlevsel güvenlik için özellikler	
$MTTF_d$	200 a
Kullanım ömrü (TM)	25 a
Kullanım ömrü bilyalı yatak (L10h)	%20 yatak yükünde ve 6000 dev/dak.
Tanı kapsama derecesi (DC)	0 %

Elektrik veriler	
İşletme gerilimi/öz güç tüketimi	4,75 VDC ila 5,5 VDC: typ. 100 mA
İşletme gerilimi/öz güç tüketimi	5 VDC ila 30 VDC: typ. 70 mA
İşletme gerilimi/öz güç tüketimi	10 VDC ila 30 VDC: typ. 100 mA
Çıkış devresi	TTL TTL, RS422 uyumlu, ters çev. HTL HTL, ters çev. 1 Vpp Sin/Cos
İmpuls frekansı	TTL ila 5000 PPR: azami 200 kHz HTL ila 5000 PPR: azami 200 kHz TTL, 1200 PPR üstü: azami 2 MHz HTL > 1200 PPR: azami 600 kHz 1 Vpp Sin/Cos: azami 100 kHz
Kanallar	AB ABN ve ters çevrimli sinyaller
Yük	azami 40 mA / kanal 1 Vpp Sin/Kos ile: asgari 120 Ohm
Çıkış koruması	sadece F24, G24, H24, I24, P24, R24 ile
Kesinlik	
Faz kayması	90° ± bir bölüm uzunluğunun azami % 7,5'u
İmpuls/duruş oranı	≤5000 PPR: %50 ± azami %7 Çıkış devresi F24, P24, F05, P05, 645: %50 ± azami %10

Çevre verileri	
ESD (DIN EN 61000-4-2):	8 kV
Burst (DIN EN 61000-4-4):	2 kV
Bir EMC kapatır:	DIN EN 61000-6-2 DIN EN 61000-6-3
Titreşim: (DIN EN 60068-2-6)	50 m/s^2 (10 Hz ila 2000 Hz)
Darbe: (DIN EN 60068-2-27)	1000 m/s^2 (6 ms)
Tasarım:	DIN VDE 0160 uyarınca

Customs information	
Customs tariff number:	90318020
Country of origin:	Germany

Genel veriler	
Ağırlık	yakl. 220 g
Bağlantı	teğetsel kablo çıkışı, 2 m
Koruma sınıfı (EN 60529)	Gövde: IP65, IP67; şaft girişi: IP65
Çalışma sıcaklığı	-20 °C ila +80 °C 1 Vpp: -10 °C ila +70 °C
Yatak sıcaklığı	-20 °C ila +80 °C

Daha geniş bilgi
Genel teknik veriler ve güvenlik talimatları **http://www.wachendorff-automation.com.tr/gtv**
Uygun aksesuar **http://www.wachendorff-automation.com.tr/aks**

WDG 58R: Kablo bağlantısı T3, teğetsel , 2 m kablolu

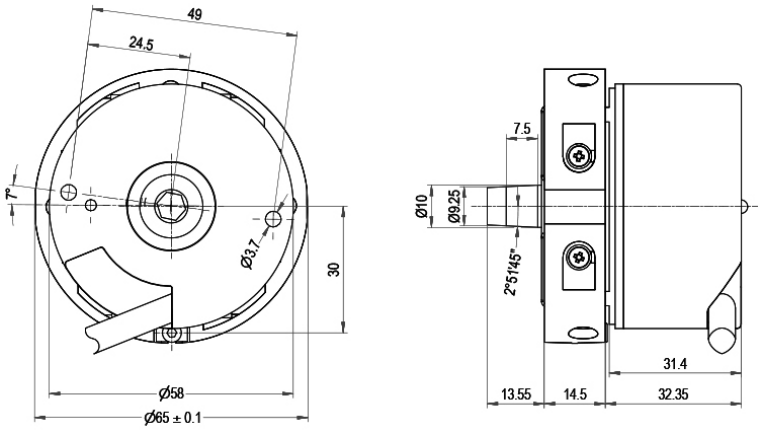

Tanımlama		ABN ters çevirim mümkün
T3	teğetsel, Ekran enkoder gövdesine kabloyla bağlı	•

Bağlantı tahsisleri					
	T3	**T3**	**T3**	**T3**	**T3**
Devre	G05, G24	F05, H05, F24, H24, H30	I05, I24, 524	P05, R05, P24, R24, 245, 645, R30	SIN
GND	WH	WH	WH	WH	WH
(+) Vcc	BN	BN	BN	BN	BN
A	GN	GN	GN	GN	GN
B	YE	YE	YE	YE	GY
N	GY	GY	GY	GY	-
Erken uyarı çıkışı	PK	-	PK	-	-
A ters çev.	-	-	RD	RD	YE
B ters çev.	-	-	BK, (BU ile ACA)	BK, (BU ile ACA)	PK
N ters çev.	-	-	VT	VT	-
Ekran	Tel	Tel	Tel	Tel	Tel

Seçenekler

Kablo uzunluğu	Sipariş kodu
Enkoder WDG 58R 2 metreden fazla kabloyla da mevcuttur. Azami kablo boyu çalışma gerilimine ve frekansa bağlıdır; bkz. www.wachendorff-automation.com.tr/atd Sipariş sırasında, lütfen sipariş numarasını boyu desimetre olarak belirten 3 basamaklı bir sayıyla tamamlayın. Örnek: 5 m kablo uzunluğu = 050	**XXX = desimetre**

Örn. sipariş no.	Tip	Enkoderiniz
WDG 58R	WDG 58R	WDG 58R
	Çözünürlük (PPR):	
1024	4, 6, 25, 32, 36, 50, 60, 64, 70, 88, 100, 120, 125, 150, 180, 200, 240, 250, 256, 300, 314, 360, 400, 500, 512, 600, 720, 750, 768, 800, 900, 1000, 1024, 1200, 1250, 1270, 1500, 1800, 2000, 2048, 2500, 3000, 3600, 4000, 4096, 5000, 8000, 8192, 10000, 10240, 12500, 16384, 20000, 20480, 25000 1 Vpp Sin/Cos sadece 1024, 2048 İstek üzerine farklı impuls sayıları	
	Kanallar:	
ABN	AB, ABN (SIN: AB)	
	Çıkış devresi	

	Çözünürlük PPR	Çalışma gerilimi VDC	Çıkış devresi	Erken uyarı çıkışı	Sipariş koduna	
G24	2500 PPR kadar	5 - 30	HTL (TTL at 5 VDC)	-	H30	
		5 - 30	HTL, ters çev. (5 VDC'de TTL/RS422 uyumlu)	-	R30	
	5000 PPR kadar	4,75 - 5,5	TTL	•	G05	
		4,75 - 5,5	TTL	-	H05	
		4,75 - 5,5	TTL, RS422 uyumlu, ters çev.	•	I05	
		4,75 - 5,5	TTL, RS422 uyumlu, ters çev.	-	R05	
		10 - 30	HTL	•	G24	
		10 - 30	HTL	-	H24	
		10 - 30	HTL, ters çevrimli	•	I24	
		10 - 30	HTL, ters çevrimli	-	R24	
		10 - 30	TTL, RS422 uyumlu, ters çev.	•	524	
		10 - 30	TTL, RS422 uyumlu, ters çev.	-	245	
	(Yüksek frekanslı) 1200 ila 25000	4,75 - 5,5	TTL	-	F05	
		4,75 - 5,5	TTL, RS422 uyumlu, ters çev.	-	P05	
		10 - 30	HTL	-	F24	
		10 - 30	HTL, ters çevrimli	-	P24	
		10 - 30	TTL, RS422 uyumlu, ters çev.	-	645	
	1024, 2048	4,75 - 5,5	1 Vpp Sin/Kos	-	SIN	

	Elektrik bağlantı			
T3	**Tanımlama**	**ABN ters çevirim mümkün**	**Sipariş koduna**	
	Kablo: Uzunluk (2 m standart)			
	teğetsel, Ekran enkoder gövdesine kabloyla bağlı	•	T3	
	Seçenekler			
	Tanımlama	**Sipariş koduna**		
	Hiçbir seçenek işaretlenmedi	Boş		
	Kablo uzunluğu	XXX = desimetre		

Örn. sipariş no.=	WDG 58R	1024	ABN	G24	T3		WDG 58R						Enkoderiniz

For further information please contact our local distributor.
Here you find a list of our distributors worldwide.
https://www.wachendorff-automation.com.tr/contact-sales-satis-tr/

Wachendorff Automation GmbH & Co. KG
Industriestrasse 7 • 65366 Geisenheim
Germany

Tel: +49 67 22 / 99 65 25
E-Mail: wdg@wachendorff.de
www.wachendorff-automation.de