WACHENDORFF
The Encoder Experts

Online Data sheet

Enkoder WDGA 36A CAN SAE J1939

www.wachendorff-automation.com.tr/wdga36asaej1939

Wachendorff Automation

... Sistemler ve enkoderler

- Komple sistemler
- Uygulamanız için sağlam enkoderler
- Standart program ve müşteri sürümleri
- Izin verilen en tüksek yükler
- 48 saatte acil üretim
- Almanya'da üretim
- Dünya çapında dağıtım ağı

IndustrieROBUST

Enkoder WDGA 36A absolute CAN SAE J1939, EnDra® teknolojisiyle

Illustration similar

EnDra® Technologie

SAE J1939 Interface

- EnDra®: Bakım gerektirmez, çevre dostu
- CAN SAE J1939 protokolü
- Single-/Multiturn (max. 16 bit / 32 bit)
- 32 bit işlemcili, geleceğe dönük teknoloji
- Bakım durumu göstergesi olarak 2 renkli LED

www.wachendorff-automation.com.tr/wdga36asaej1939

SAE J1939® is a registered trademark of SAE International.
All other trademarks are the property of their respective owners.

Mekanik veriler	
Flanş tipi	Servo flanş
Flanş malzemesi	Alüminyum
Gövde malzemesi	Paslanmaz çelik
Flanş çapı	Ø 36 mm
Gergi eksantriği	Hayali dairesi 48 mm (Aksesuar SP-3-00)

Şaft(lar)	
Şaft malzemesi	Paslanmaz çelik
Başlangıç torku	Oda sıcaklığında yakl. 0,3 Ncm
Şaft çapı	Ø 6 mm
Şaft uzunluğu	L: 11,5 mm
Azami şaft yükü, radyal	80 N
Azami şaft yükü, eksenel	50 N
Şaft çapı	Ø 6,35 mm [Ø 1/4"] Order No: 2Z
Şaft uzunluğu	L: 11,5 mm
Azami şaft yükü, radyal	80 N
Azami şaft yükü, eksenel	50 N
Şaft çapı	Ø 8 mm
Şaft uzunluğu	L: 18 mm
Azami şaft yükü, radyal	50 N
Azami şaft yükü, eksenel	50 N

Yatak	
Yatak tipi	2 hassas bilyeli yatak
Ömür	%100 yatak yükünde %40 yatak yükünde %20 yatak yükünde
Azami çalışma hızı	12000 dev/dak.

İşlevsel güvenlik için özellikler	
$MTTF_d$	1000 a
Kullanım ömrü (TM)	20 a
Kullanım ömrü bilyalı yatak (L10h)	%20 yatak yükünde ve 12000 dev/dak.
Tanı kapsama derecesi (DC)	0 %

Elektrik veriler	
İşletme gerilimi/öz güç tüketimi	4,75 VDC ila 32 VDC: typ. 50 mA
Güç tüketimi	azami 0,5 W
İşlev ilkesi	manyetik

Sensör verileri	
Singleturn teknolojisi	Yenilikçi Hall sensör teknolojisi
Singleturn çözünürlük	65.536 adım/360° (16 bit)
Singleturn kesinliği	± 0,0878° (≤ 12 Bit)
Singlturn tekrarlama kesinliği	± 0,0878° (≤ 12 Bit)
Dahili döngü süresi	≤ 600 µs
Multiturn teknolojisi	Pilsiz ve tahriksiz patentli EnDra® teknolojisi.
Multiturn çözünürlük	kadar 32 bit

Çevre verileri	
ESD (DIN EN 61000-4-2):	8 kV
Burst (DIN EN 61000-4-4):	2 kV
EMC uyarınca:	DIN EN 61000-6-2 DIN EN 61000-6-3 DIN EN 61326-1
Titreşim: (DIN EN 60068-2-6)	300 m/s^2 (10 Hz ila 2000 Hz)
Darbe: (DIN EN 60068-2-27)	5000 m/s^2 (6 ms)
Electrial Safety:	DIN VDE 0160 uyarınca
Devreye girme süresi:	<1,5 s

Customs information	
Customs tariff number:	90318020
Country of origin:	Germany

Arayüz	
Arayüz:	**CAN**
CAN fiziki katman:	ISO 11898 (High Speed CAN)
Protokol:	ISO 11898 (High Speed CAN)
Baud hızı:	Otomatik Baud algılama
Standart ön yapılandırma:	(diğer yapılandırmalar talep üzerine)
Sayma yönü:	(Şafta bakarken) ccw
ECU adresi:	0x 0A

Proses verileri belirteci:	0x18FF000A
PGN:	0xFF00
Proses verileri haritalama:	Bayt 0-3 32 Bit Konum değeri Bayt 4 8 Bit hata kaydı PDU zamanlayıcı ve konum ön ayarı PGN 0xEF00 (Prop. A) yapılandırma üzerinden ayarlanabilir.
PDU - zamanı:	50 ms (varsayılan)
Yapılandırmalar - PGN:	0x EF 00 (Prop.A)
Bayt 0:	0x 01
Bayt 1:	0x FF
Bayt 2:	PDU time LSB
Bayt 3:	PDU time MSB
Bayt 4:	Preset LSB
Bayt 5, 6:	Preset
Bayt 7:	Preset MSB

Genel veriler	
Ağırlık	yakl. 112 g
Bağlantı	Kablo veya fiş çıkışı
Koruma sınıfı (EN 60529)	Gövde: IP65, IP67; şaft girişi: IP65; kablo girişi L1: IP40
Çalışma sıcaklığı	-40 °C ila +85 °C
Yatak sıcaklığı	-40 °C ila +100 °C

Daha geniş bilgi
Genel teknik veriler ve güvenlik talimatları **http://www.wachendorff-automation.com.tr/gtv**
Uygun aksesuar **http://www.wachendorff-automation.com.tr/aks**

Fiş (M12x1), CB5, eksenel, 5 kutuplu

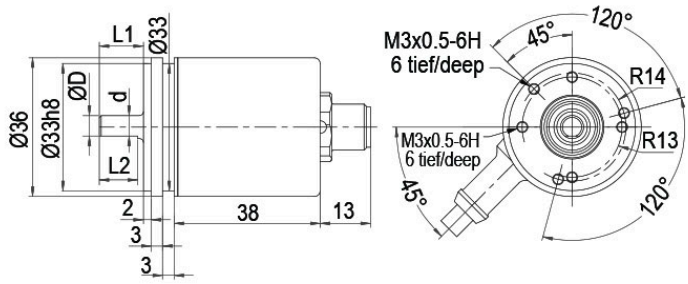

D = 6 f7	L1 = 11.5	d = 5.3	L2 = 10
D = 6.35 (1/4") f7	L1 = 11.5	d = 5.3	L2 = 10
D = 8 f7	L1 = 18	d = 7	L2 = 14

Tanımlama

CB5 eksenel, 5 kutuplu, Ekran enkoder gövdesine kabloyla bağlı

Bağlantı tahsisleri	
	CB5
	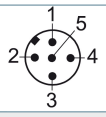
(+) Vcc	2
GND	3
CANHigh	4
CANLow	5
CANGND/ Ekran	1

Fiş (M12x1), CC5, radyal, 5-kutuplu

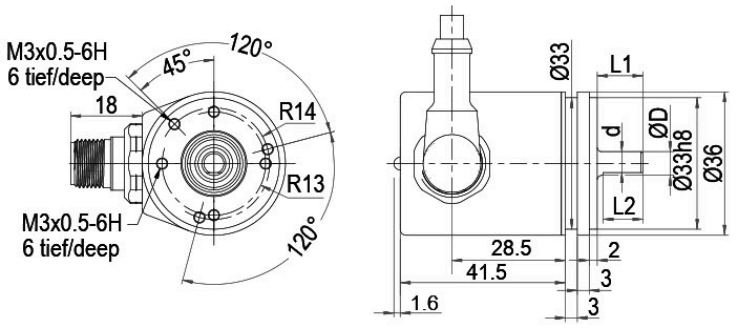

D = 6 f7	L1 = 11.5	d = 5.3	L2 = 10
D = 6.35 (1/4") f7	L1 = 11.5	d = 5.3	L2 = 10
D = 8 f7	L1 = 18	d = 7	L2 = 14

Tanımlama

CC5 radyal, 5 kutuplu, Ekran enkoder gövdesine kabloyla bağlı

Bağlantı tahsisleri	
	CC5
	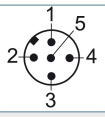
(+) Vcc	2
GND	3
CANHigh	4
CANLow	5
CANGND/ Ekran	1

Kablo bağlantısı L1 (IP40) 2 m kablo ile

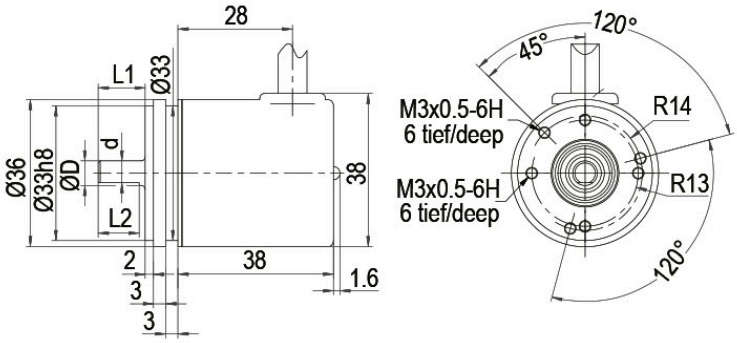

D = 6 f7	L1 = 11.5	d = 5.3	L2 = 10
D = 6.35 (1/4") f7	L1 = 11.5	d = 5.3	L2 = 10
D = 8 f7	L1 = 18	d = 7	L2 = 14

Tanımlama

L1 radyal, Ekran enkoder gövdesine kabloyla bağlı (IP40)

Bağlantı tahsisleri	
	L1
(+) Vcc	BN
GND	WH
CANHigh	GN
CANLow	YE
CANGND/ Ekran	Ekran

8 cm tekli iletken ile K6 eksenel kablo çıkışı, IP20

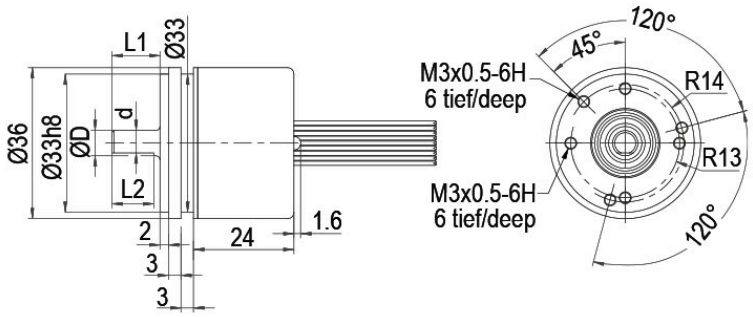

D = 6 f7	L1 = 11.5	d = 5.3	L2 = 10
D = 6.35 (1/4") f7	L1 = 11.5	d = 5.3	L2 = 10
D = 8 f7	L1 = 18	d = 7	L2 = 14

Tanımlama

K6 eksenel, Ekran açık

Bağlantı tahsisleri	
	K6
(+) Vcc	BN
GND	WH
CANHigh	GN
CANLow	YE
CANGND/ Ekran	Ekran

Kablo bağlantısı L2, eksenel, 2 m kablolu

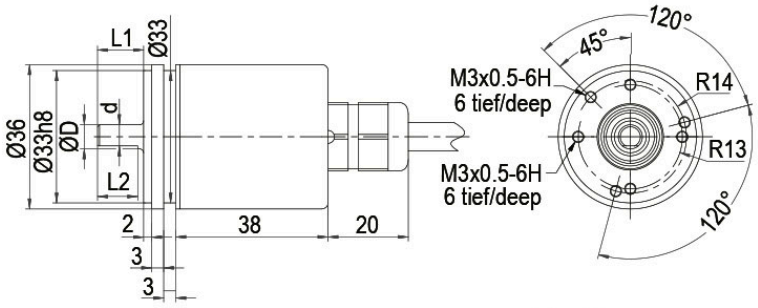

D = 6 f7	L1 = 11.5	d = 5.3	L2 = 10
D = 6.35 (1/4") f7	L1 = 11.5	d = 5.3	L2 = 10
D = 8 f7	L1 = 18	d = 7	L2 = 14

Tanımlama

L2 eksenel, Ekran enkoder gövdesine kabloyla bağlı

Bağlantı tahsisleri	
	L2
(+) Vcc	BN
GND	WH
CANHigh	GN
CANLow	YE
CANGND/ Ekran	Ekran

Kablo bağlantısı L3 radyal 2 m kablo ile

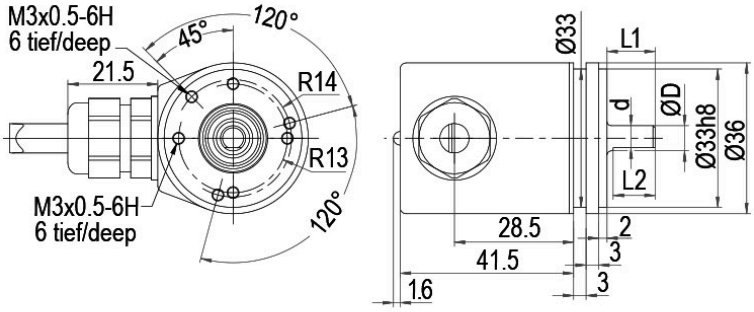

D = 6 f7	L1 = 11.5	d = 5.3	L2 = 10
D = 6.35 (1/4") f7	L1 = 11.5	d = 5.3	L2 = 10
D = 8 f7	L1 = 18	d = 7	L2 = 14

Tanımlama

L3 radyal, Ekran enkoder gövdesine kabloyla bağlı

Bağlantı tahsisleri	
	L3
(+) Vcc	BN
GND	WH
CANHigh	GN
CANLow	YE
CANGND/ Ekran	Ekran

Seçenekler

Özellikle hafif çalışır verici	Sipariş kodu
Enkoder WDGA 36A CAN SAE J1939 özellikle hafif çalışır vericiyle de tedarik edilir. Bu durumda, başlangıç torku ≤ 0,25 Ncm olarak ve şaft girişindeki koruma türü IP50 olarak değişir.	**AAC**

Terminal direnci 120 Ohm	Sipariş kodu
WDGA 36A CAN SAE J1939 enkoder 120 Ohm yerleşik terminal direnciyle de tedarik edilebilir.	**AEO**

Örn. sipariş no.	Tip		Enkoderiniz
WDGA 36A	WDGA 36A		WDGA 36A
	Şaft çapı	**Sipariş koduna**	
06	Ø 6 mm	06	
	Ø 6,35 mm [Ø 1/4"] Order No: 2Z	2Z	
	Ø 8 mm	08	
	Singleturn çözünürlük	**Sipariş koduna**	
14	1 bit ila 16 bit, min. 6 bit önerilir (örnek 14 bit)	14	
	Multiturn çözünürlük	**Sipariş koduna**	
18	Multiturn 32 bite kadar (örnek 18 bit) (Singleturn + Multiturn azami 32 bit) Multiturn yok: 00	18	
	Veri protokolü	**Sipariş koduna**	
CJ	CAN SAE J1939	CJ	
	Yazılım	**Sipariş koduna**	
A	en güncel durum	A	
	Kod	**Sipariş koduna**	
B	Binary	B	
	Besleme	**Sipariş koduna**	
0	4,75 V ila 32 V (standart)	0	
	Galvanik ayırma	**Sipariş koduna**	
0	hayır	0	
	Elektrik bağlantı	**Sipariş koduna**	
CB5	**Kablo:**		
	radyal, Ekran enkoder gövdesine kabloyla bağlı (IP40), 2 m kablo ile	L1	
	eksenel, Ekran açık, IP20, 8 cm tekli iletken ile	K6	
	eksenel, Ekran enkoder gövdesine kabloyla bağlı, 2 m kablo ile	L2	
	radyal, Ekran enkoder gövdesine kabloyla bağlı, 2 m kablo ile	L3	
	Konektör:		
	Sensör fiş, M12x1, 5 kutuplu, eksenel, Ekran enkoder gövdesine kabloyla bağlı	CB5	
	Sensör fiş, M12x1, 5 kutuplu, radyal, Ekran enkoder gövdesine kabloyla bağlı	CC5	
	Seçenekler	**Sipariş koduna**	
	Hiçbir seçenek işaretlenmedi	Boş	
	Özellikle hafif çalışır verici	AAC	
	Terminal direnci 120 Ohm	AEO	

Örn. sipariş no.	WDGA 36A	06	14	18	CJ	A	B	0	0	CB5	
	WDGA 36A											Örn. sipariş no.

For further information please contact our local distributor.
Here you find a list of our distributors worldwide.
https://www.wachendorff-automation.com.tr/iletisim-contact-tr/wachendorff-world-wide/

Wachendorff Automation GmbH & Co. KG
Industriestrasse 7 • 65366 Geisenheim
Germany

Tel: +49 67 22 / 99 65 25
E-Mail: wdg@wachendorff.de
www.wachendorff-automation.de