WACHENDORFF
The Encoder Experts



Online Data sheet

Enkoder WDGA 58E Universal IE (cov)

www.wachendorff-automation.com.tr/wdga58euie

Wachendorff Automation

... Sistemler ve enkoderler

- Komple sistemler
- Uygulamanız için sağlam enkoderler
- Standart program ve müşteri sürümleri
- Izin verilen en tüksek yükler
- 48 saatte acil üretim
- Almanya'da üretim
- Dünya çapında dağıtım ağı

IndustrieROBUST

Enkoder WDGA 58E absolute Universal IE, Veriyolu kapaklı, EnDra® teknolojisiyle

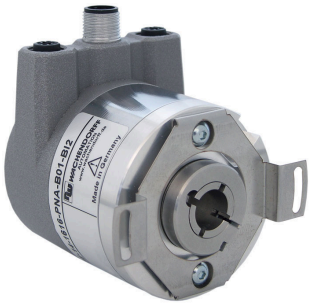

Illustration similar

EnDra® Technologie

Universal-IE
Industrial Ethernet

- EnDra®: Bakım gerektirmez, çevre dostu
- Universal IE, Singleturn/Multiturn
- Veriyolu kapaklı, kompakt yapı
- Single-/Multiturn (max. 16 bit/43 bit)
- Geleceğe dönük teknoloji
- Çalışma ve veriyolu durumu göstergesi olarak 2 renkli Duo LED ve 2 L/A LED
- En yüksek yatak yükleri; radyal 80 N, eksenel 50 N

www.wachendorff-automation.com.tr/wdga58euie

Mekanik veriler	
Flanş tipi	Yarım Delikli
Flanş malzemesi	Alüminyum
Gövde malzemesi	Alüminyum pres döküm, toz kaplamalı
Ara parça	Krom çelik gövde, manyetik boyalı
Tork destekleri	1 tork desteği WDGDS10019 dahil
- 1. Yay levhası kompansasyonu	eksenel: ±1,2 mm , radyal: ±0,2 mm
- Azami çalışma hızı	6000 dev/dak. Azami +80 °C çalışma sıcaklığına kadar
Flanş çapı	Ø 58 mm

Şaft(lar)	
Şaft malzemesi	Paslanmaz çelik
Başlangıç torku	Oda sıcaklığında yakl. 1,6 Ncm
Tespit	Sökülemez kelepçe halkası

Şaft çapı	Ø 6 mm
Not	Redüksiyon rakoru üzerinde
Şaft uzunluğu	L: 12 mm
Asgari girim derinliği	9,5 mm
Azami girim derinliği	14 mm
Azami şaft yükü, radyal	80 N
Azami şaft yükü, eksenel	50 N

Şaft çapı	Ø 6,35 mm [Ø 1/4"] Order No: 2Z
Not	Redüksiyon rakoru üzerinde
Şaft uzunluğu	L: 12 mm
Asgari girim derinliği	9,5 mm
Azami girim derinliği	14 mm
Azami şaft yükü, radyal	80 N
Azami şaft yükü, eksenel	50 N

Şaft çapı	Ø 7 mm
Not	Redüksiyon rakoru üzerinde
Şaft uzunluğu	L: 12 mm
Asgari girim derinliği	9,5 mm
Azami girim derinliği	14 mm
Azami şaft yükü, radyal	80 N
Azami şaft yükü, eksenel	50 N

Şaft çapı	Ø 8 mm
Not	Redüksiyon rakoru üzerinde
Şaft uzunluğu	L: 12 mm
Asgari girim derinliği	9,5 mm
Azami girim derinliği	14 mm
Azami şaft yükü, radyal	80 N
Azami şaft yükü, eksenel	50 N

Şaft çapı	Ø 9,525 mm [Ø 3/8"] Order No: 4Z
Not	Redüksiyon rakoru üzerinde
Şaft uzunluğu	L: 12 mm
Asgari girim derinliği	9,5 mm
Azami girim derinliği	14 mm
Azami şaft yükü, radyal	80 N
Azami şaft yükü, eksenel	50 N

Şaft çapı	Ø 10 mm
Not	Redüksiyon rakoru üzerinde
Şaft uzunluğu	L: 12 mm
Asgari girim derinliği	9,5 mm
Azami girim derinliği	14 mm
Azami şaft yükü, radyal	80 N
Azami şaft yükü, eksenel	50 N

Şaft çapı	Ø 12 mm
Şaft uzunluğu	L: 12 mm
Asgari girim derinliği	9,5 mm
Azami girim derinliği	14 mm
Azami şaft yükü, radyal	80 N
Azami şaft yükü, eksenel	50 N

Şaft çapı	Ø 12,7 mm [Ø 1/2"] Order No. 3Z
Not	Redüksiyon rakoru üzerinde
Şaft uzunluğu	L: 12 mm
Asgari girim derinliği	9,5 mm
Azami girim derinliği	14 mm
Azami şaft yükü, radyal	80 N
Azami şaft yükü, eksenel	50 N

Şaft çapı	Ø 14 mm
Şaft uzunluğu	L: 12 mm
Asgari girim derinliği	9,5 mm
Azami girim derinliği	14 mm
Azami şaft yükü, radyal	80 N
Azami şaft yükü, eksenel	50 N

Şaft çapı	Ø 15 mm
Şaft uzunluğu	L: 12 mm

Asgari girim derinliği	9,5 mm
Azami girim derinliği	14 mm
Azami şaft yükü, radyal	80 N
Azami şaft yükü, eksenel	50 N

Yatak	
Yatak tipi	2 hassas bilyeli yatak
Ömür	%100 yatak yükünde %40 yatak yükünde %20 yatak yükünde
Azami çalışma hızı	6000 dev/dak.

İşlevsel güvenlik için özellikler	
$MTTF_d$	300 a
Kullanım ömrü (TM)	20 a
Kullanım ömrü bilyalı yatak (L10h)	%20 yatak yükünde ve 6000 dev/dak.
Tanı kapsama derecesi (DC)	0 %

Elektrik veriler	
İşletme gerilimi/öz güç tüketimi	10 VDC ila 32 VDC: typ. 125 mA
Güç tüketimi	typ. 3 W
İşlev ilkesi	manyetik

Sensör verileri	
Singleturn teknolojisi	Yenilikçi Hall sensör teknolojisi
Singleturn çözünürlük	65.536 adım/360° (16 bit)
Singleturn kesinliği	± 0,0878° (≤ 12 Bit)
Singlturn tekrarlama kesinliği	± 0,0878° (≤ 12 Bit)
Dahili döngü süresi	50 µs
Multiturn teknolojisi	Pilsiz ve tahriksiz patentli EnDra® teknolojisi.
Multiturn çözünürlük	43 bit

Integrated web server:	
Configurable	Selectable: PROFINET-IO, EtherNet/IP, EtherCAT IP addres Subnet mask Gateway address
Readable	Encoder parameters
Update	Firmware

Çevre verileri	
ESD (DIN EN 61000-4-2):	8 kV
Burst (DIN EN 61000-4-4):	2 kV
EMC uyarınca:	DIN EN 61000-6-2 DIN EN 61000-6-3
Titreşim: (DIN EN 60068-2-6)	200 m/s^2 (10 Hz ila 1000 Hz)
Darbe: (DIN EN 60068-2-27)	5000 m/s^2 (6 ms)
Electrial Safety:	DIN VDE 0160 uyarınca
Devreye girme süresi:	<1,5 s

Customs information	
Customs tariff number:	90318020
Country of origin:	Germany

Arayüz	
Arayüz:	**Universal Industrial Ethernet**
Protokol:	seçilebilir (PROFINET-IO, EtherCAT, EtherNET/IP)
Veri iletimi:	100BASE-TX
İşlev:	Multiturn
Kod:	Binary, CW fabrika yapımı, programlanabilir
Features, physical layer, cycle times, functions, parameters, objects and characteristics	Details can be found at the respective products with the individual interface.
Tanı (LED):	Veri trafiği ve bağlantı denetimi: L/A1: Port 1 L/A2: Port 2
Durum LED'i:	STAT, MOD: Enkoder ve veriyolu durum göstergesi

Genel veriler	
Ağırlık	yakl. 410 g
Bağlantı	Veriyolu kapağı
Koruma sınıfı (EN 60529)	Tam IP65
Çalışma sıcaklığı	-40 °C ila +85 °C
Yatak sıcaklığı	-40 °C ila +100 °C

Daha geniş bilgi
Genel teknik veriler ve güvenlik talimatları **http://www.wachendorff-automation.com.tr/gtv**
Uygun aksesuar **http://www.wachendorff-automation.com.tr/aks**

WDGA 58E, Universal IE, BI2, veriyolu kapağı, 3x M12x1 ile

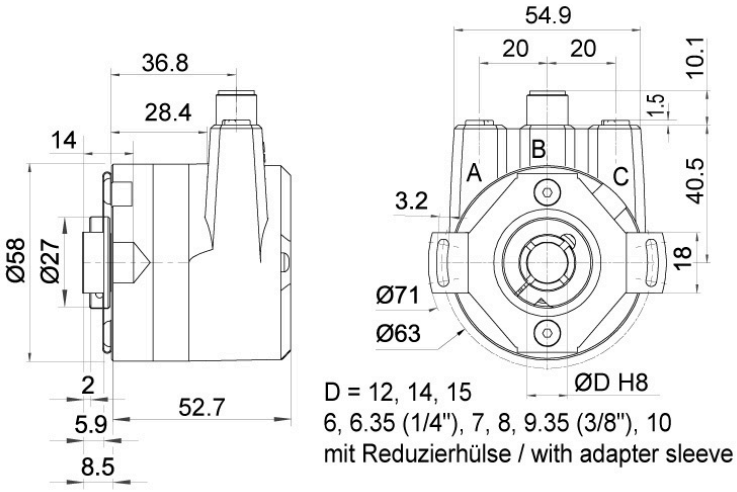

Tanımlama

BI2	Veriyolu kapağı, 3x M12x1 ile

Bağlantı tahsisleri	
	BI2
	
Konektör (Port1)	M12x1, 4 kutuplu, D-kodlamalı
Tx+	1
Rx+	2
Tx-	3
Rx-	4

Bağlantı tahsisleri	
	BI2
	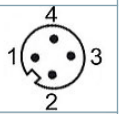
Fiş (Power)	M12x1, 4 kutuplu, A-kodlamalı
(+) Vcc	1
bağlı değil	2
GND	3
bağlı değil	4

Bağlantı tahsisleri	
	BI2
	
Konektör (Port2)	M12x1, 4 kutuplu, D-kodlamalı
Tx+	1
Rx+	2
Tx-	3
Rx-	4

Seçenekler

Özellikle hafif çalışır verici	Sipariş kodu
Enkoder WDGA 58E Universal IE (cov) özellikle hafif çalışır vericiyle de tedarik edilir. Bu durumda, başlangıç torku Oda sıcaklığında yakl. ≤ 0,6 Ncm Ncm olarak ve şaft girişindeki koruma türü IP50 olarak değişir.	**AAC**

Örn. sipariş no.	Tip		Enkoderiniz
WDGA 58E	WDGA 58E		WDGA 58E
	Şaft çapı	**Sipariş koduna**	
12	Ø 6 mm Redüksiyon rakoru üzerinde	06	
	Ø 6,35 mm [Ø 1/4"] Order No: 2Z Redüksiyon rakoru üzerinde	2Z	
	Ø 7 mm Redüksiyon rakoru üzerinde	07	
	Ø 8 mm Redüksiyon rakoru üzerinde	08	
	Ø 9,525 mm [Ø 3/8"] Order No: 4Z Redüksiyon rakoru üzerinde	4Z	
	Ø 10 mm Redüksiyon rakoru üzerinde	10	
	Ø 12 mm	12	
	Ø 12,7 mm [Ø 1/2"] Order No. 3Z Redüksiyon rakoru üzerinde	3Z	
	Ø 14 mm	14	
	Ø 15 mm	15	
	Singleturn çözünürlük	**Sipariş koduna**	
16	Singleturn çözünürlük 16 bit	16	
	Multiturn çözünürlük	**Sipariş koduna**	
43	Multiturn 43 bit	43	
	Veri protokolü	**Sipariş koduna**	
IE	Universal IE (veriyolu kapaklı)	IE	
	Yazılım	**Sipariş koduna**	
U	en güncel durum	U	
	Kod	**Sipariş koduna**	
B	Binary	B	
	Besleme	**Sipariş koduna**	
0	10 V ila 32 V (standart)	0	
	Galvanik ayırma	**Sipariş koduna**	
1	evet	1	
	Elektrik bağlantı	**Sipariş koduna**	
	Bağlantı kapağı:		
BI2	Veriyolu kapağı, 3x M12x1 ile	BI2	
	Seçenekler	**Sipariş koduna**	
	Hiçbir seçenek işaretlenmedi	Boş	
	Özellikle hafif çalışır verici	AAC	

Örn. sipariş no.	WDGA 58E	12	16	43	IE	U	B	0	1	BI2	
	WDGA 58E										Örn. sipariş no.

For further information please contact our local distributor.
Here you find a list of our distributors worldwide.
https://www.wachendorff-automation.com.tr/iletisim-contact-tr/wachendorff-world-wide/

WACHENDORFF

Wachendorff Automation GmbH & Co. KG
Industriestrasse 7 • 65366 Geisenheim
Germany

Tel: +49 67 22 / 99 65 25
E-Mail: wdg@wachendorff.de
www.wachendorff-automation.de